SANELA® we make water cool®

ISO 9001

# SLUN 14ENB

**Nerezová pitná fontánka s automaticky ovládaným výtokem, 6 V**

**Stainless Steel Automatic Drinking Fountain, 6 V**

| | | | |
|---|---|---|---|
| CS Návod na použití | RU Инструкция по эксплуатации | RO Instrucțiuni de utilizare | NL Gebruiksinstructies |
| SK Návod na použitie | DE Gebrauchsanleitung | ES Instrucciones de uso | LT Naudojimosi instrukcija |
| EN Instructions for use | PL Instrukcja użytkowania | FR Mode d'emploi | HU Használati útmutató |

CS STANDARDNÍ funkce
SK Funkcia
EN Function
RU СТАНДАРТНАЯ программа
DE Funktion
PL Funkcja
RO Funcționare în regim STANDARD
ES Función estándar
FR Fonction
NL Standaard functies
LT STANDARTINĖ programa
HU Működés

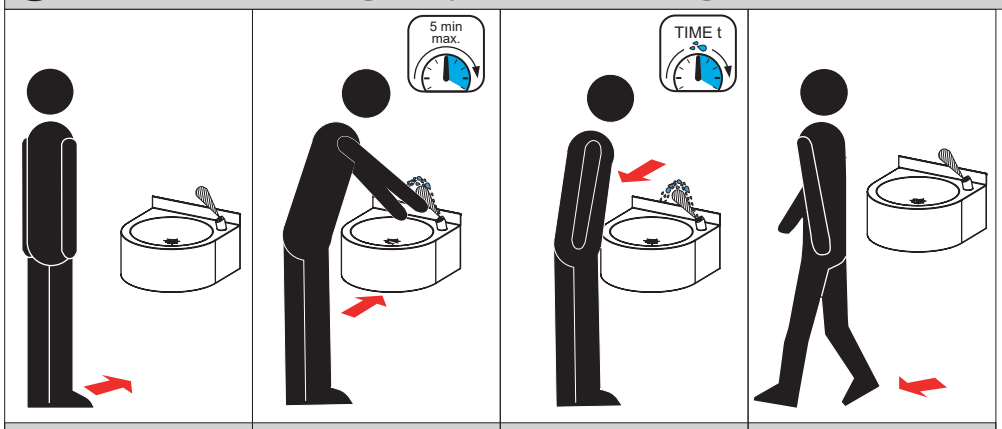


automatic STOP 5 min.

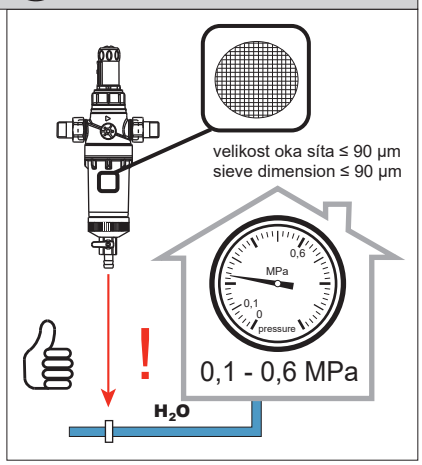


CS Vlastnosti
SK Vlastnosti
EN Properties
RU Технические характеристики
DE Eigenschaften
PL Właściwości
RO Proprietăţi
ES Características
FR Caractéristiques
NL Eigenschappen
LT Techninės charakteristikos
HU Tulajdonságok

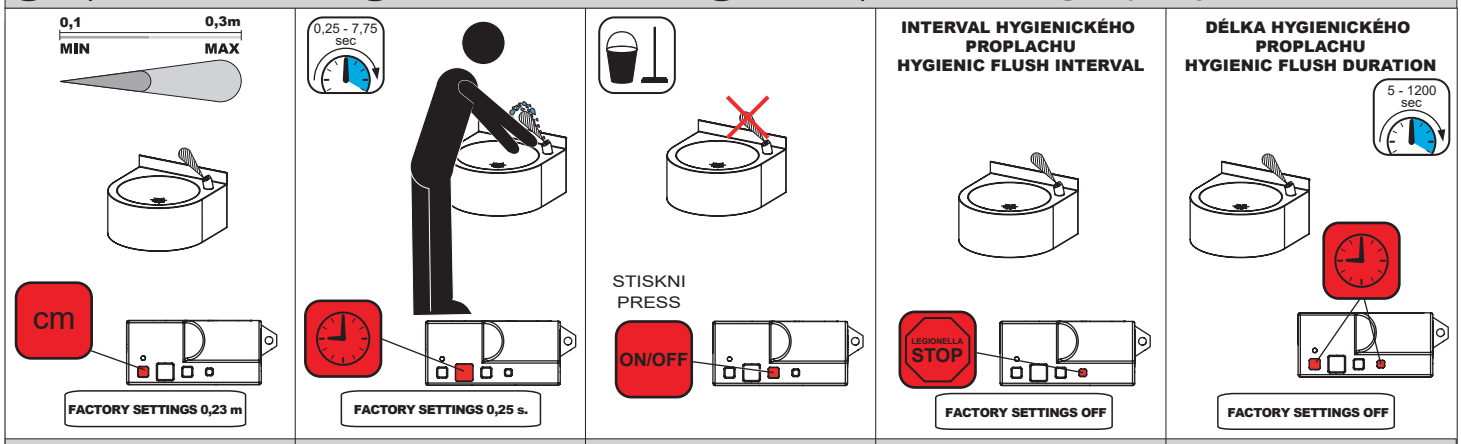


| SLD 03: 0,1 - 0,3 m | SLD 03: 0,25 - 7,75 s. | SLD 03: ON / OFF | SLD 03: OFF/6/8/12/24/48/72/168 h | SLD 03: 5 - 1200 s. |
|---|---|---|---|---|

**STANDARD ◄► START / STOP**

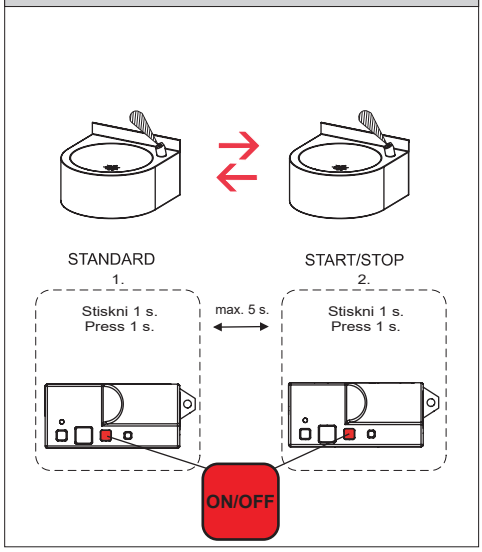

## START/STOP

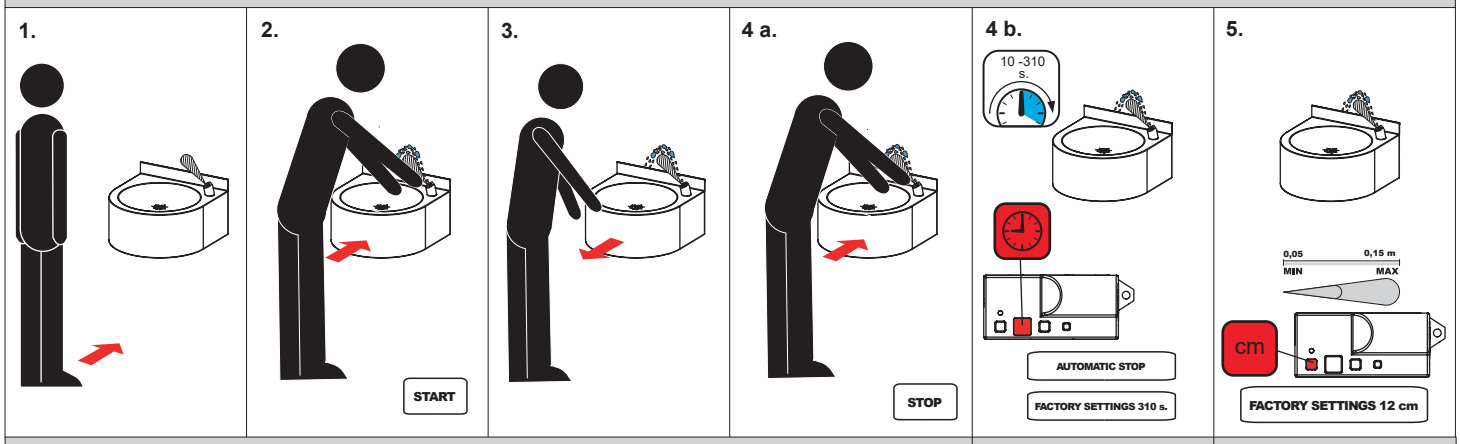


SLD 03: 10 - 310 s. | SLD 03: 0,05 - 0,15 m

| | | | |
|---|---|---|---|
| (CS) Montážní návod | (RU) Инструкция по монтажу | (RO) Instrucţiuni de montaj | (NL) Montage instructie |
| (SK) Montážny návod | (DE) Montageanleitung | (ES) Manual de instrucciones | (LT) Montavimo instrukcija |
| (EN) Mounting instructions | (PL) Instrukcja montażu | (FR) Notice de montage | (HU) Szerelési útmutató |

| | | | |
|---|---|---|---|
| (CS) Specifikace dodávky | (RU) Спецификация поставки | (RO) Componente livrate | (NL) Leveringsomvang |
| (SK) Špecifikácia dodávky | (DE) Lieferumfang | (ES) Especificación de suministro | (LT) Tiekimo specifikacija |
| (EN) Supplied equipment | (PL) Specyfikacja dostawy | (FR) Equipements fournies | (HU) Tartozékok |

**SLUN 14ENB - Obj. č. (Code Nr.) - 93146**

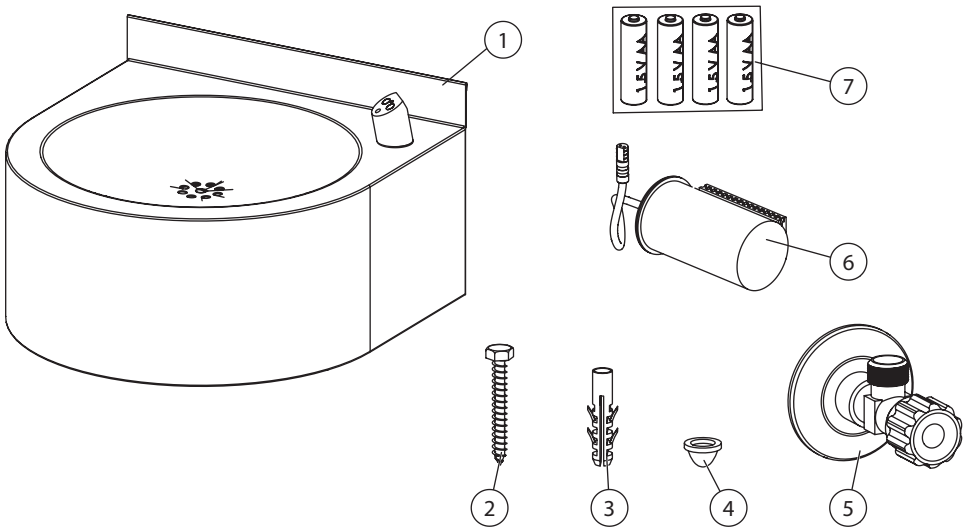


| Pozice / Position | Obj. číslo / Order num. | Počet / Quantity |
|---|---|---|
| 1 | 52003 | 1 |
| 2 | | 4 |
| 3 | | 4 |
| 4 | 46268 | 1 |
| 5 | 45939 | 1 |
| 6 | 51363 | 1 |
| 7 | 06360 | 1 |

| | | | |
|---|---|---|---|
| (CS) Rozměry | (RU) Размеры | (RO) Dimensiuni | (NL) Afmetingen |
| (SK) Rozmery | (DE) Abmessungen | (ES) Dimensiones | (LT) Dydis |
| (EN) Dimensions | (PL) Rozmiary | (FR) Dimensions | (HU) Méretek |

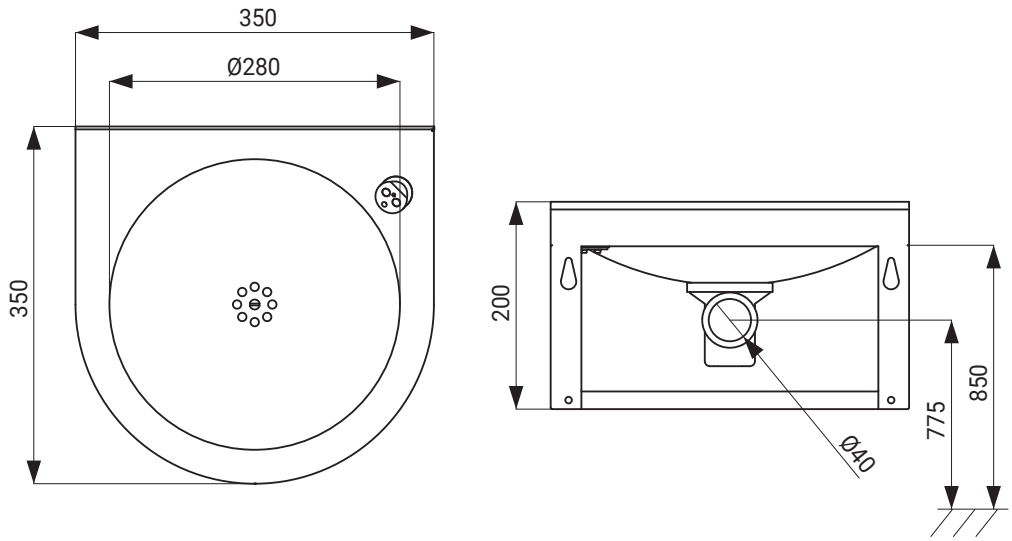

CS Stavební připravenost
SK Stavebná príprava
EN Technical Drawing
RU Технический рисунок
DE Technische Zeichnung
PL Zestawienie budowlane
RO Schita Tehnica
ES Dibujo técnico
FR Dessin technique
NL Technische Tekening
LT Techninis brėžinys
HU Műszaki rajz

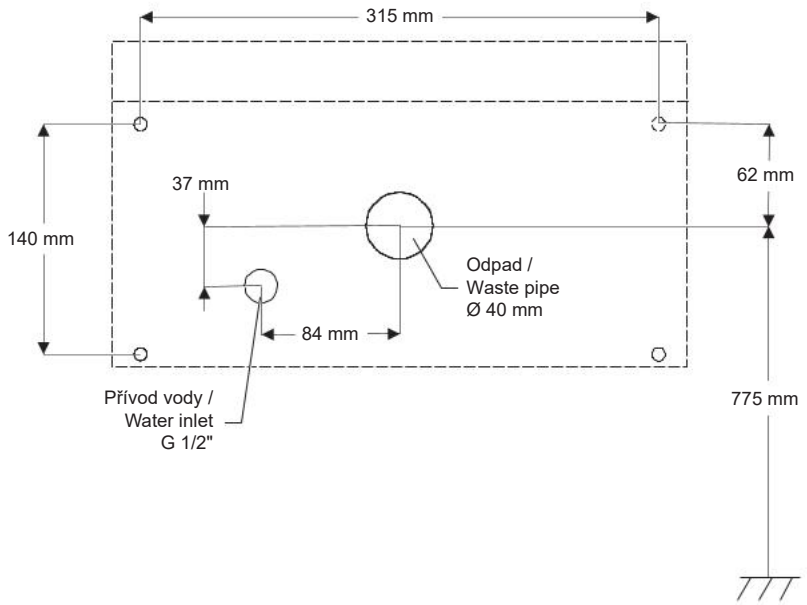


CS Instalace
SK Inštalácia
EN Installation
RU Схема включения и монтажа
DE Installation
PL Instalacja
RO Instalare
ES Instalación
FR Installation
NL Installatie
LT Montavimo ir įjungimo schema
HU Beüzemelés

**CS – Před instalací je nezbytné důkladně se seznámit s přiloženými Bezpečnostními pokyny.**

**EN – Before installation, it is essential to thoroughly familiarize yourself with the attached Safety Instructions.**

**SK – Pred inštaláciou je nevyhnutné dôkladne sa oboznámiť s priloženými Bezpečnostnými pokynmi.**

**RU – Перед установкой необходимо внимательно ознакомиться с приложенными инструкциями по безопасности.**

**DE – Vor der Installation ist es erforderlich, sich gründlich mit den beigefügten Sicherheitsanweisungen vertraut zu machen.**

**PL – Przed instalacją konieczne jest dokładne zapoznanie się z dołączonymi instrukcjami bezpieczeństwa.**

**RO – Înainte de instalare, este necesar să vă familiarizați temeinic cu instrucțiunile de siguranță atașate.**

**ES – Antes de la instalación, es esencial familiarizarse a fondo con las instrucciones de seguridad adjuntas.**

**FR – Avant l'installation, il est indispensable de bien prendre connaissance des instructions de sécurité jointes.**

**NL – Voor de installatie is het noodzakelijk om de bijgevoegde veiligheidsinstructies zorgvuldig door te lezen.**

**LT – Prieš montavimą būtina atidžiai susipažinti su pridėtomis saugos instrukcijomis.**

**HU – A telepítés előtt elengedhetetlen, hogy alaposan megismerkedjen a mellékelt biztonsági utasításokkal.**

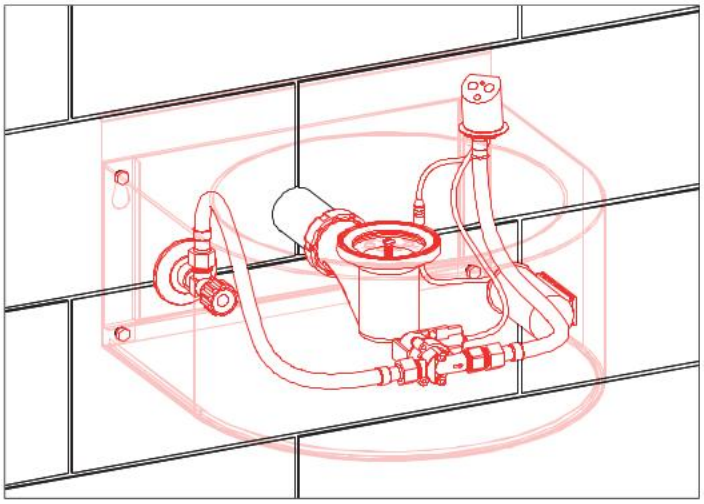

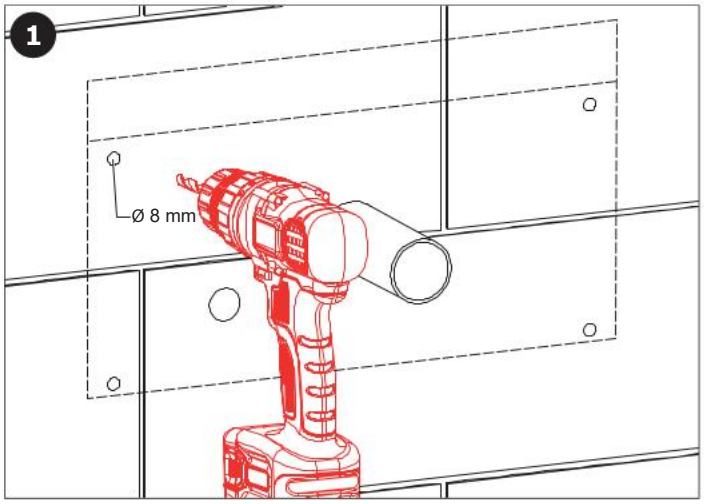

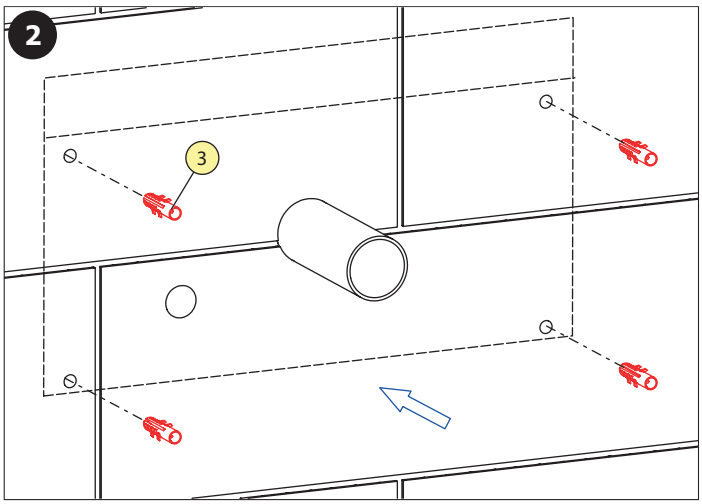
2
3

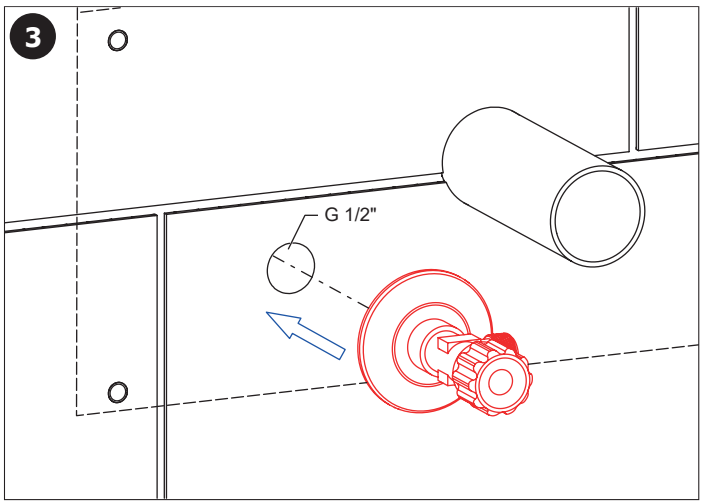
3
G 1/2"

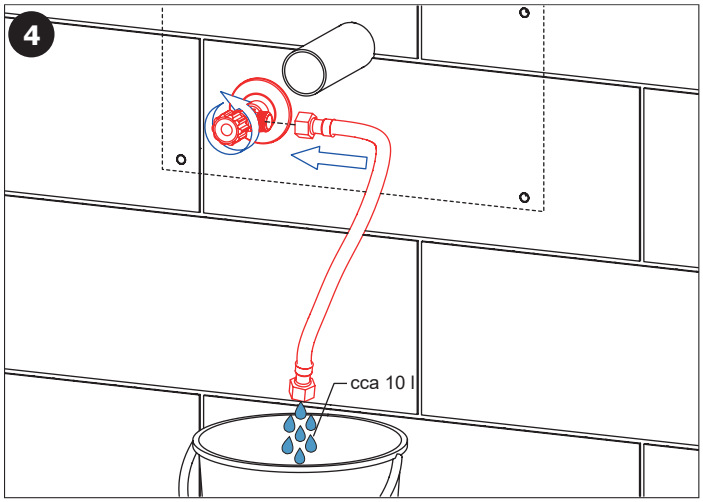
4
cca 10 l

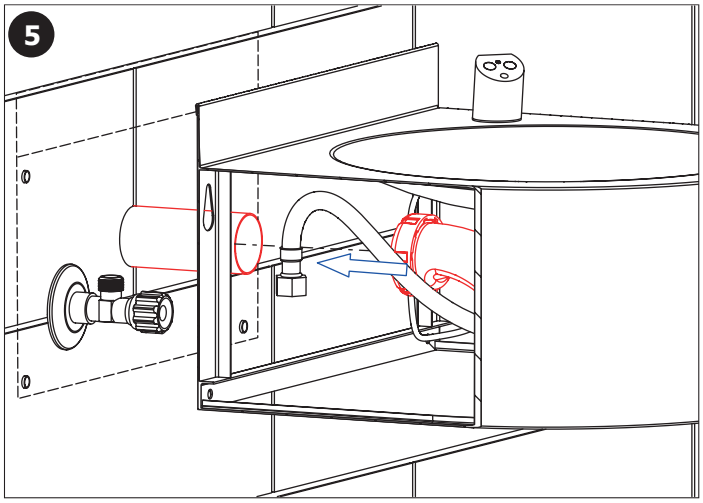
5

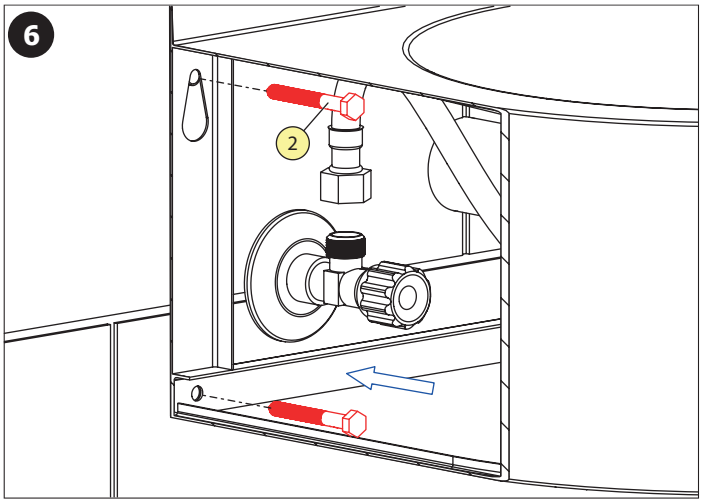
6
2

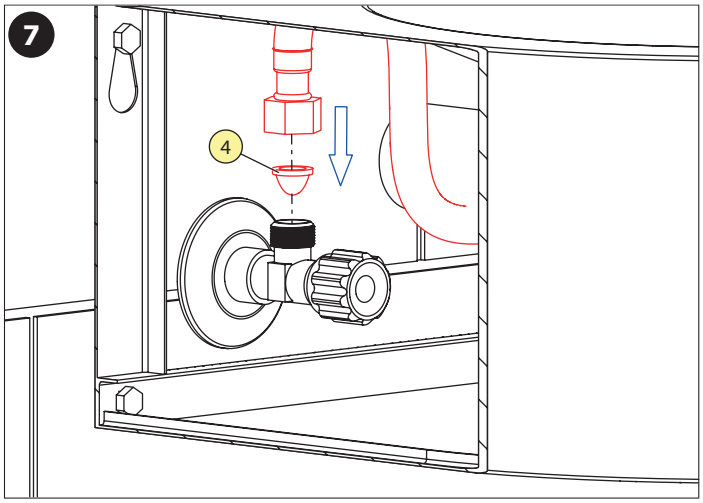
7
4

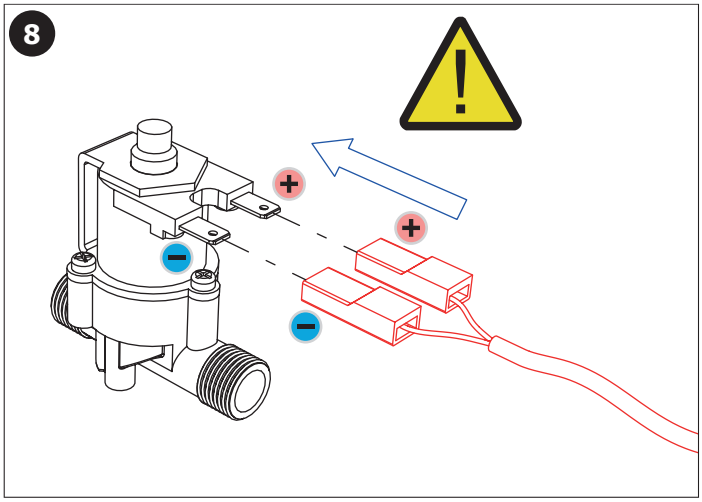
8

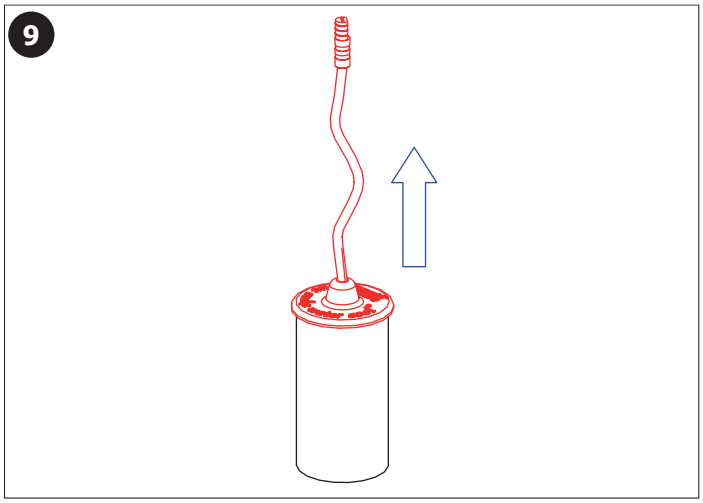
9

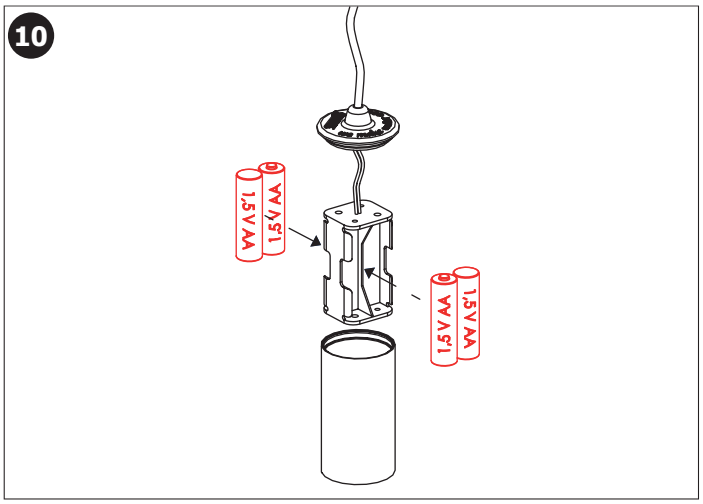


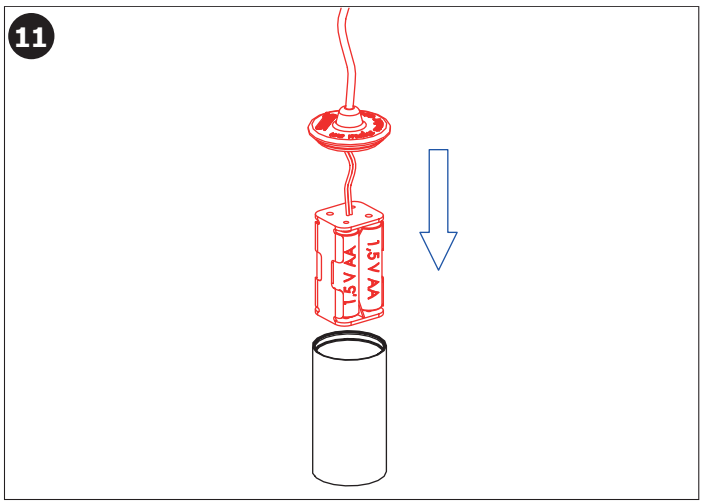


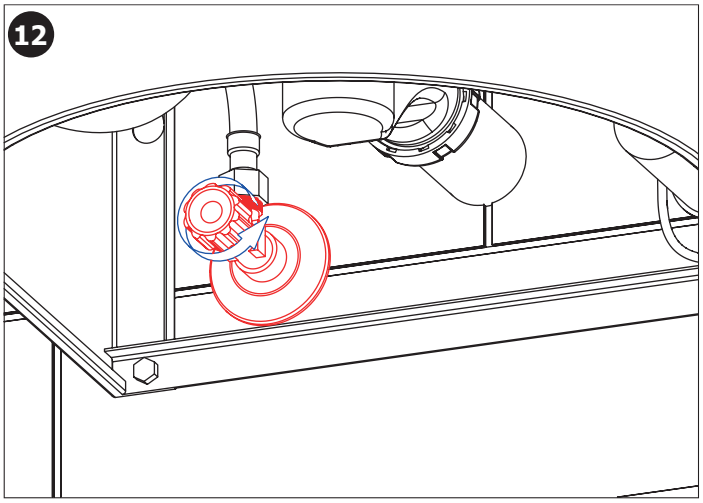


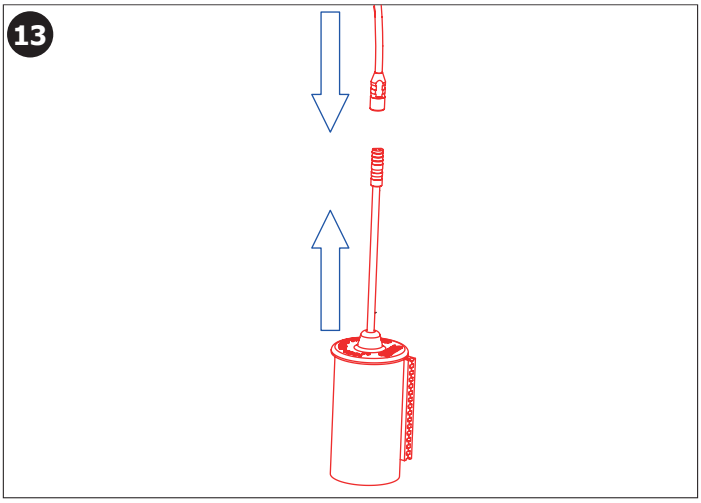


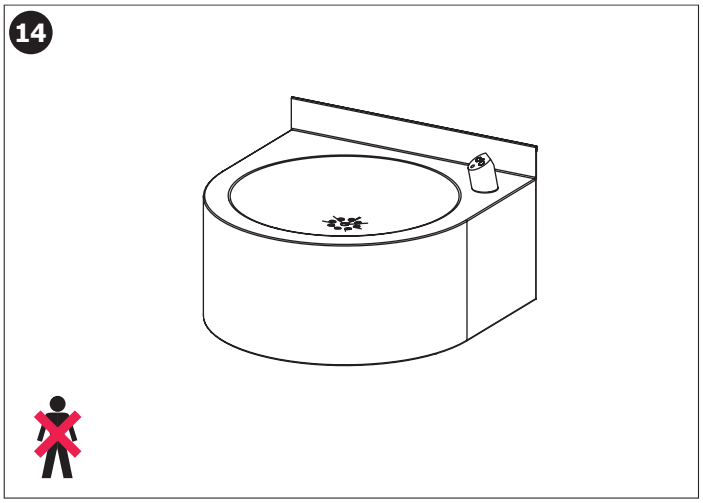


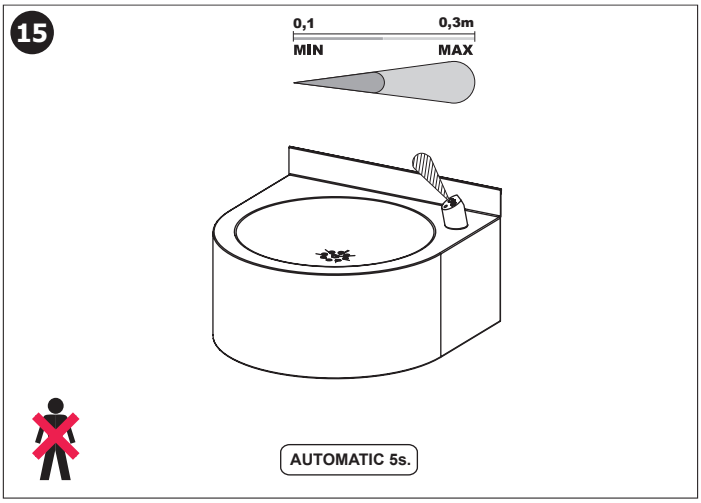


| Doporučené příslušenství | CS |
|---|---|
| **SLA 36** | sada 4 ks alkalických baterií AA, 1,5 V, 2700 mAh |
| **SLD 03** | universální dálkové ovládání |

| Recommended accessories | EN |
|---|---|
| **SLA 36** | set of 4 pcs. of alkaline batteries AA type, 1,5 V, 2700 mAh |
| **SLD 03** | universal remote control for setting of infra-red sensors |

| | | |
|---|---|---|
| (CS) Kontrola stavu napájecí baterie | (DE) Batteriezustandsanzeige | (FR) Contrôle de capacité de la Batterie |
| (SK) Kontróla stavu napájacej batérie | (PL) Kontrola stanu baterii zasilającej | (NL) Indicatie Batterij status |
| (EN) Battery capacity control | (RO) Controlul capacităţii bateriei | (LT) Maitinimo baterijos patikrinimas schema |
| (RU) Проверка состояния питающей батарейки | (ES) Control de la capacidad de la batería | (HU) Az akkumulátor kapacitása ellenőrzés |

| | INDIKACE<br>INDICATION | ELEKTRONICKÝ SYSTÉM<br>ELECTRONIC SYSTEM | VÝMĚNA BATERIE<br>BATTERY EXCHANGE |
|---|---|---|---|
| 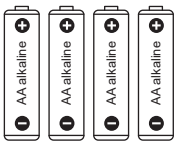 <br>10 - 0 %<br>kapacita / capacity | 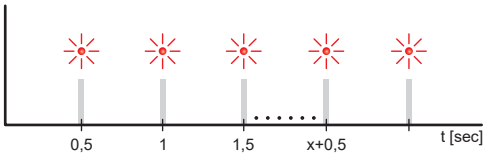 | ZAPNUT<br>ON | DOPORUČENÁ<br>RECOMMENDED |
| 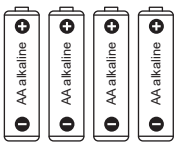 <br>0 %<br>kapacita / capacity | | VYPNUT<br>OFF | NEZBYTNĚ NUTNÁ<br>NECESSARY |

| | | | |
|---|---|---|---|
| (CS) Další informace | (RU) Дополнительные информации | (RO) Mai multe informati urmeaza | (NL) Meer informatie |
| (SK) Ďalšie informácie | (DE) Weitere Informationen | (ES) Más información | (LT) Daugiau informacijos |
| (EN) More information | (PL) Więcej informacji | (FR) Plus d'information | (HU) További Információ |

*K výrobku bylo vydáno příslušné EU prohlášení (o shodě nebo o vlastnostech) dle platné legislativy. Pro technickou podporu, servisní zásah nebo řešení závad kontaktujte instalační firmu nebo navštivte www.sanela.cz/podpora*
*Je doporučeno provádět pravidelnou údržbu dle Návodu na údržbu: www.sanela.cz/servis-ke-stazeni*
*Výrobce plní své povinnosti v rámci kolektivního systému zpětného odběru registrovaného v souladu s požadavky dané země (2012/19/EU – WEEE).*
*Po vybalení výrobku je nutné s obalem postupovat podle zákona o obalech.*

**CS**

*K výrobku bolo vydané príslušné EÚ vyhlásenie (o zhode alebo o vlastnostiach) podľa platnej legislatívy. Pre technickú podporu, servisný zásah alebo riešenie porúch kontaktujte inštalačnú firmu alebo navštívte www.sanela.cz/podpora.*
*Odporúča sa vykonávať pravidelnú údržbu podľa Návodu na údržbu: www.sanela.cz/servis-ke-stazeni*
*Výrobca plní svoje povinnosti v rámci kolektívneho systému spätného odberu v súlade s požiadavkami danej krajiny (2012/19/EU – WEEE).*
*Po vybalení výrobku je potrebné s obalom nakladať podľa zákona o obaloch.*

**SK**

*This product has been issued an EU Declaration (of Conformity or Performance) in accordance with applicable legislation.*
*For technical support, service interventions or troubleshooting, contact your installation company or visit www.sanela.cz/podpora*
*Regular maintenance is recommended as specified in the Maintenance Manual: www.sanela.cz/servis-ke-stazeni*
*The manufacturer complies with obligations under the national take-back system in line with Directive 2012/19/EU – WEEE.*
*After unpacking, packaging must be handled in accordance with the Packaging Act.*

**EN**

*На изделие оформлена соответствующая декларация ЕС (о соответствии или характеристиках) в соответствии с действующим законодательством.*
*Для получения технической поддержки, обслуживания или устранения неисправностей обратитесь в монтажную организацию или на сайт www.sanela.cz/podpora*
*Рекомендуется регулярно проводить техническое обслуживание согласно инструкции: www.sanela.cz/servis-ke-stazeni*
*Производитель выполняет требования системы утилизации в соответствии с директивой 2012/19/EU – WEEE.*
*После распаковки упаковка должна быть утилизирована в соответствии с законодательством.*

**RU**

*Für das Produkt wurde eine entsprechende EU-Konformitäts- oder Leistungserklärung gemäß geltender Gesetzgebung ausgestellt.*
*Für technischen Support, Wartung oder Fehlersuche kontaktieren Sie bitte den Installateur oder besuchen Sie www.sanela.cz/podpora*
*Es wird empfohlen, die regelmäßige Wartung laut Wartungsanleitung durchzuführen: www.sanela.cz/servis-ke-stazeni*
*Der Hersteller erfüllt seine Verpflichtungen im Rahmen des Rücknahmesystems gemäß Richtlinie 2012/19/EU – WEEE.*
*Die Verpackung ist nach dem Auspacken gemäß dem Verpackungsgesetz zu entsorgen.*

**DE**

*Do produktu wydano odpowiednią Deklarację UE (zgodności lub właściwości) zgodnie z obowiązującymi przepisami.*
*W celu uzyskania pomocy technicznej, serwisu lub rozwiązywania problemów skontaktuj się z firmą instalacyjną lub odwiedź www.sanela.cz/podpora*
*Zaleca się przeprowadzanie regularnej konserwacji zgodnie z Instrukcją konserwacji: www.sanela.cz/servis-ke-stazeni*
*Producent spełnia obowiązki w ramach systemu zbiórki zgodnie z wymogami dyrektywy 2012/19/UE – WEEE.*
*Po rozpakowaniu należy postępować z opakowaniem zgodnie z ustawą o opakowaniach.*

**PL**

*Pentru produs a fost emisă o Declarație UE corespunzătoare (de conformitate sau de performanță) în conformitate cu legislația în vigoare.*
*Pentru suport tehnic, intervenții de service sau depanare, contactați firma de instalare sau accesați www.sanela.cz/podpora*
*Se recomandă efectuarea întreținerii regulate conform Manualului de întreținere: www.sanela.cz/servis-ke-stazeni*
*Producătorul respectă obligațiile sistemului colectiv de preluare în conformitate cu Directiva 2012/19/UE – WEEE.*
*După despachetare, ambalajul trebuie tratat conform legislației privind ambalajele.*

**RO**

*El producto cuenta con la correspondiente Declaración UE (de conformidad o de prestaciones) conforme a la legislación vigente.*
*Para asistencia técnica, intervenciones de servicio o resolución de problemas, contacte con la empresa instaladora o visite www.sanela.cz/podpora*
*Se recomienda realizar un mantenimiento periódico según el Manual de mantenimiento: www.sanela.cz/servis-ke-stazeni*
*El fabricante cumple con sus obligaciones dentro del sistema de recogida de residuos conforme a la Directiva 2012/19/UE – WEEE.*
*Tras desembalar el producto, gestione el embalaje conforme a la ley de envases.*

**ES**

*Une Déclaration UE (de conformité ou de performance) a été émise pour ce produit conformément à la législation en vigueur.*
*Pour l'assistance technique, les interventions ou le dépannage, contactez votre installateur ou consultez www.sanela.cz/podpora*
*Un entretien régulier est recommandé selon le Manuel d'entretien : www.sanela.cz/servis-ke-stazeni*
*Le fabricant respecte ses obligations dans le cadre du système de collecte conforme à la directive 2012/19/UE – WEEE.*
*Après déballage, les emballages doivent être traités conformément à la législation sur les emballages.*

**FR**

*Voor dit product is een relevante EU-verklaring (van overeenstemming of prestaties) afgegeven volgens de geldende wetgeving.*
*Voor technische ondersteuning, service of storingen kunt u contact opnemen met het installatiebedrijf of www.sanela.cz/podpora bezoeken*
*Regelmatig onderhoud wordt aanbevolen zoals vermeld in de onderhoudshandleiding: www.sanela.cz/servis-ke-stazeni*
*De fabrikant voldoet aan de verplichtingen van het inzamelsysteem conform Richtlijn 2012/19/EU – WEEE.*
*Na het uitpakken dient de verpakking conform de wetgeving verwerkt te worden.*

**NL**

*Gaminiui buvo išduotas atitinkamas ES atitikties ar eksploatacinių savybių pareiškimas pagal galiojančius teisės aktus.*
*Techninei pagalbai, aptarnavimui ar trikčių šalinimui kreipkitės į montuotoją arba apsilankykite www.sanela.cz/podpora*
*Rekomenduojama reguliariai atlikti priežiūrą pagal Priežiūros vadovą: www.sanela.cz/servis-ke-stazeni*
*Gamintojas laikosi kolektyvinės atliekų surinkimo sistemos reikalavimų pagal 2012/19/ES – WEEE.*
*Išpakavus gaminį, pakuotę būtina tvarkyti pagal pakuočių įstatymą.*

**LT**

*A termékhez kiadták a vonatkozó EU-megfelelőségi (vagy teljesítmény-) nyilatkozatot a hatályos jogszabályoknak megfelelően.*
*Műszaki támogatáshoz, szervizeléshez vagy hibakereséshez forduljon a telepítő céghez vagy látogasson el a www.sanela.cz/podpora oldalra*
*A karbantartási útmutató alapján javasolt a rendszeres karbantartás: www.sanela.cz/servis-ke-stazeni*
*A gyártó megfelel a 2012/19/EU – WEEE irányelv szerinti visszavételi kötelezettségeknek.*
*A csomagolást a kicsomagolás után a csomagolási törvény előírásai szerint kell kezelni.*

**HU**

| | | | |
|---|---|---|---|
| (CS) Návod na údržbu | (RU) Инструкция по уходу | (RO) Instrucțiuni de întreținere | (NL) Onderhoudsinstructies |
| (SK) Návod na údržbu | (DE) Wartungsanleitung | (ES) Instrucciones de cuidado | (LT) Priežiūros instrukcija |
| (EN) Instructions for maintenance | (PL) Instrukcja obsługi | (FR) Instructions pour l'entretien | (HU) Karbantartási utasítások |

**Ke stažení zde:**

**For download:**

**SANELA spol. s r. o.,** Dukelských hrdinů 989, 563 01 Lanškroun, Czech Republic, info@sanela.eu

07/2025